S15133 A1 Pianoblack EU 741
Ausgabe: 27.09.2018

Der Ersatzteilekatalog gilt für folgende Artikel:

15133	A1 pianoblack EU
13794	A1 pianoblack KR
15167	A1 pianoblack CCC
13794SA	A1 pianoblack SA
15275	A1 pianoblack BR

Legende:

(1) Gehäuseteile und Wassertank

S15133_01

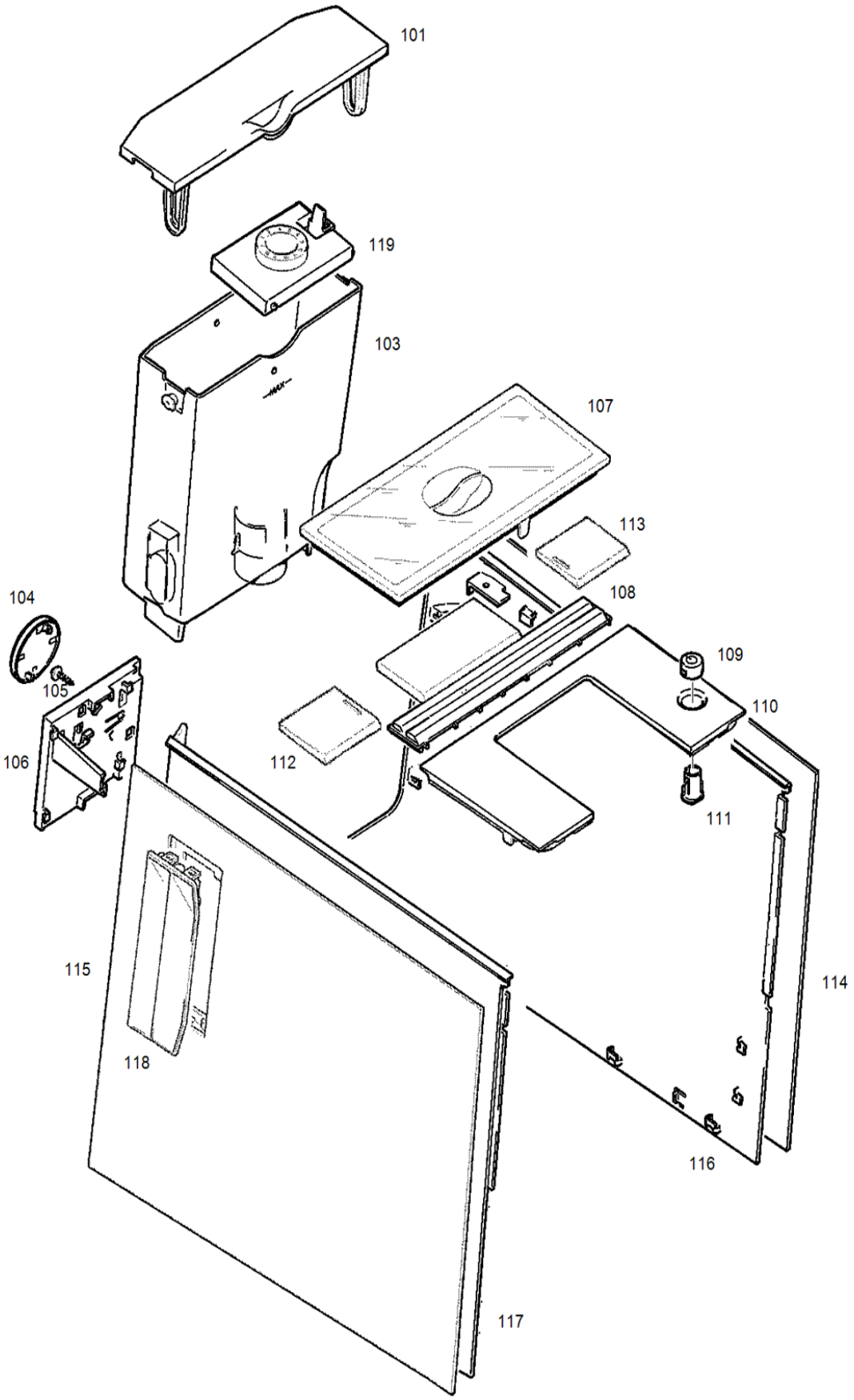

Art.-Nr.	Pos	Bezeichnung	Variante	Lager	SC
	0101	Deckel Wassertank kpl.		x	
	0103	Wassertank kpl. BLUE		x	
	0104	Button Jura kpl.		x	
	0105	Schrau. KST/PT 3x12 vz-sw RoHS		x	
	0106	Verriegelung hinten schwarz		x	
	0107	Deckel Bohnenbehälter V2		x	
	0108	Abdeckung Lüftung		x	
	0109	Kappe Schalter		x	
	0110	Abdeckung vorne		x	
	0111	Halter Kappe schwarz		x	
	0112	Deckel Pulverschacht kpl. V3		x	
	0113	Deckel Mahlverstellung V3		x	
	0114	Abdeckung rechts schwarz		x	
	0115	Abdeckung links schwarz		x	
	0116	Seitenwand rechts		x	
	0117	Seitenwand links		x	
	0118	Einsatz Lüftung verchromt		x	
	0119	Spannbügel kpl. BLUE		x	

(2) Gehäuseteile

S15133_02

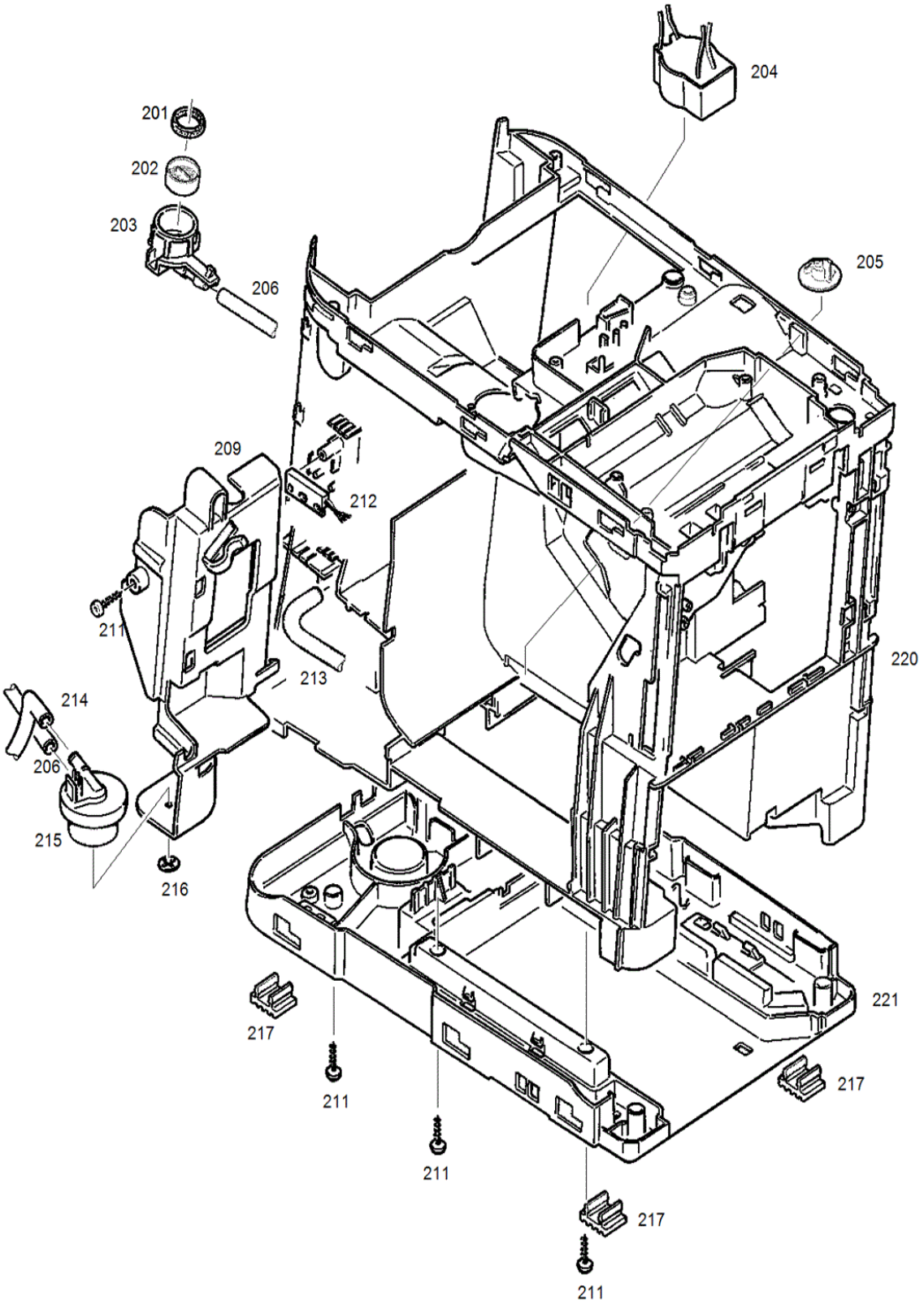

Art.-Nr.	Pos	Bezeichnung	Variante	Lager	SC
	0201	Innenverteilmanschette (64049)		x	
	0201	Innenverteilmanschette 100 Stk		x	
	0202	Sieb Tanksockel		x	
	0203	Gehäuse Tanksockel		x	
	0204	Entstörfilter mit RC-Glied		x	
	0205	Verschlussdeckel schwarz		x	
	0206	Silikonschlauch 9x5x315mm		x	
	0209	Halter Flowmeter schwarz		x	
	0211	Schraube KST/PT 3.5x12 vz-blau		x	
	0212	Reedsensor MS-324/244F		x	
	0213	Silikonschlauch 9x5x80mm		x	
	0214	Silikonschlauch 9x5x215mm		x	
	0215	Flowmeter fhksc 12r 0-grad		x	
	0216	Sicherungsscheibe D= 3		x	
	0217	Elastikpuffer transparent		x	
	0220	Komponententräger oben V4			
	0221	Komponententräger unten V2			

(3) Fronttüre

S15133_03

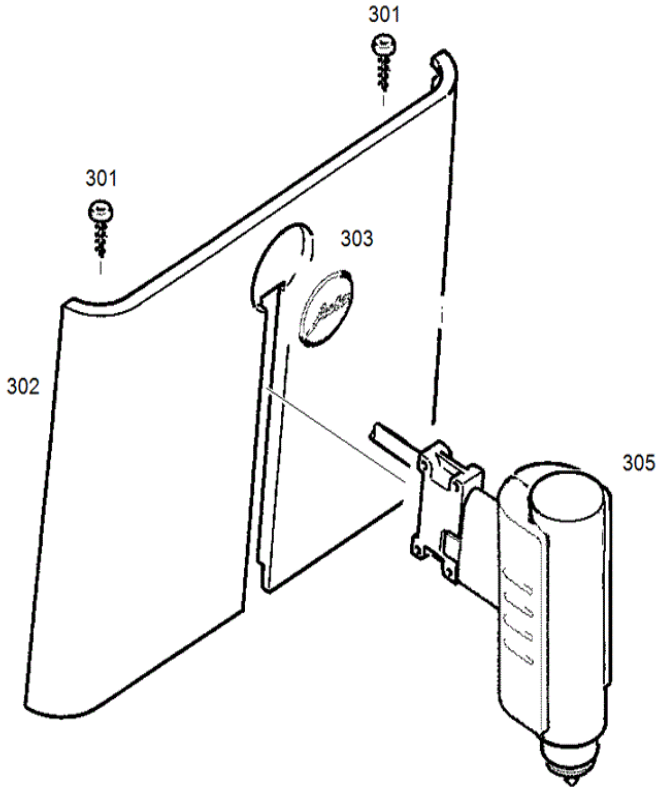

Art.-Nr.	Pos	Bezeichnung	Variante	Lager	SC
	0301	Schraube KST/PT 3.5x12 vz-blau		x	
	0302	Frontblende schwarz kpl.		x	
	0303	SK Jura Button D=27.5mm (D)		x	
	0305	Auslauf kpl. A1		x	

(4) Trägerplatte und Auslauf

S15133_04

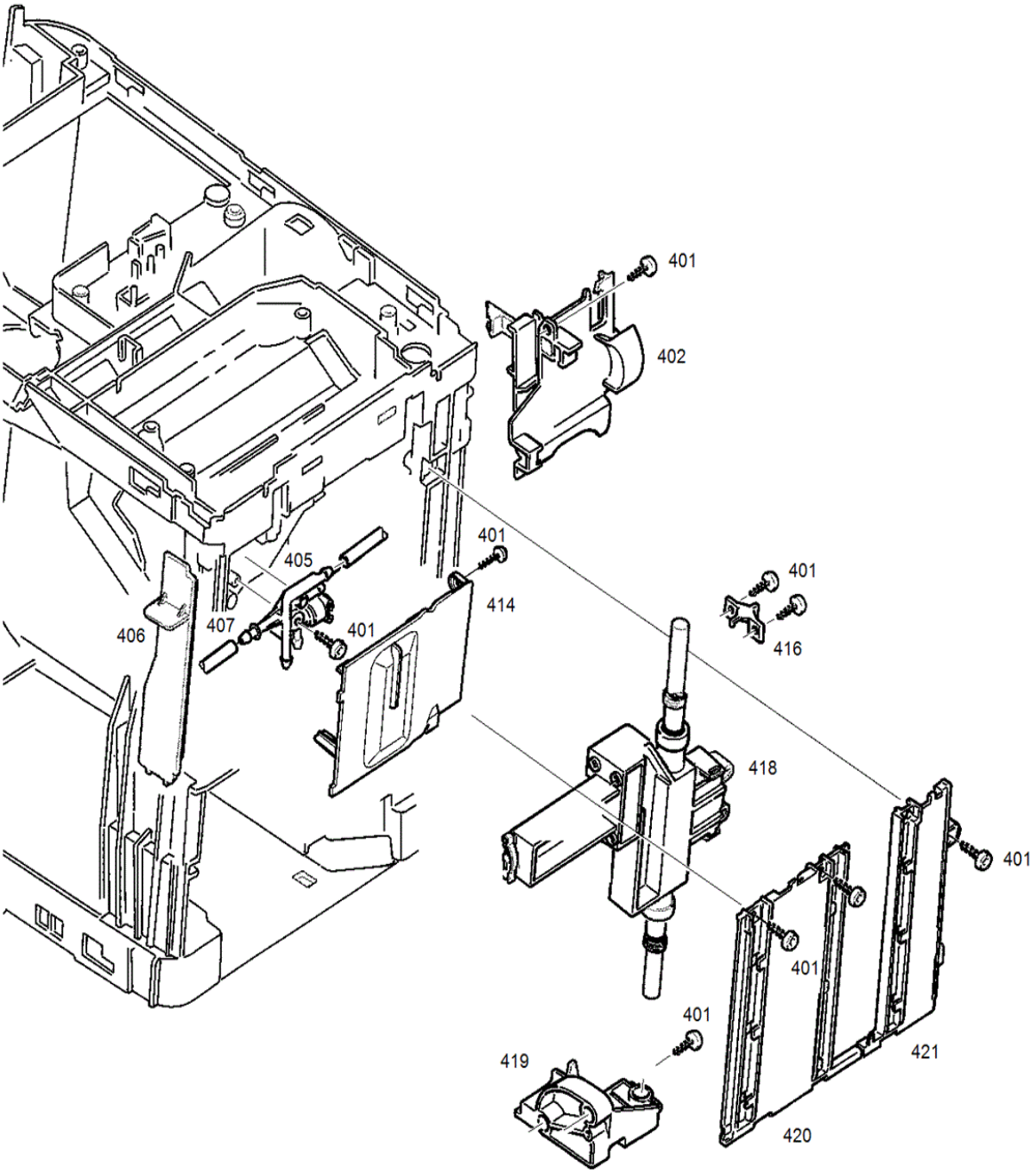

Art.-Nr.	Pos	Bezeichnung	Variante	Lager	SC
	0401	Schraube KST/PT 3.5x12 vz-blau		x	
	0402	Kabelhalter Powerbox		x	
	0405	Fluid-Verteiler Auslauf		x	
	0406	Sicherung Auslauf		x	
	0407	Silikonschlauch 6x3x80mm (K)		x	
	0414	Abdeckung Schläuche		x	
	0416	Spannelement Stange		x	
	0418	Führung Auslauf kpl		x	
	0419	Halter Führungstange		x	
	0420	Träger Frontblende links		x	
	0421	Träger Frontblende rechts		x	

(5) Schale

S15133_05

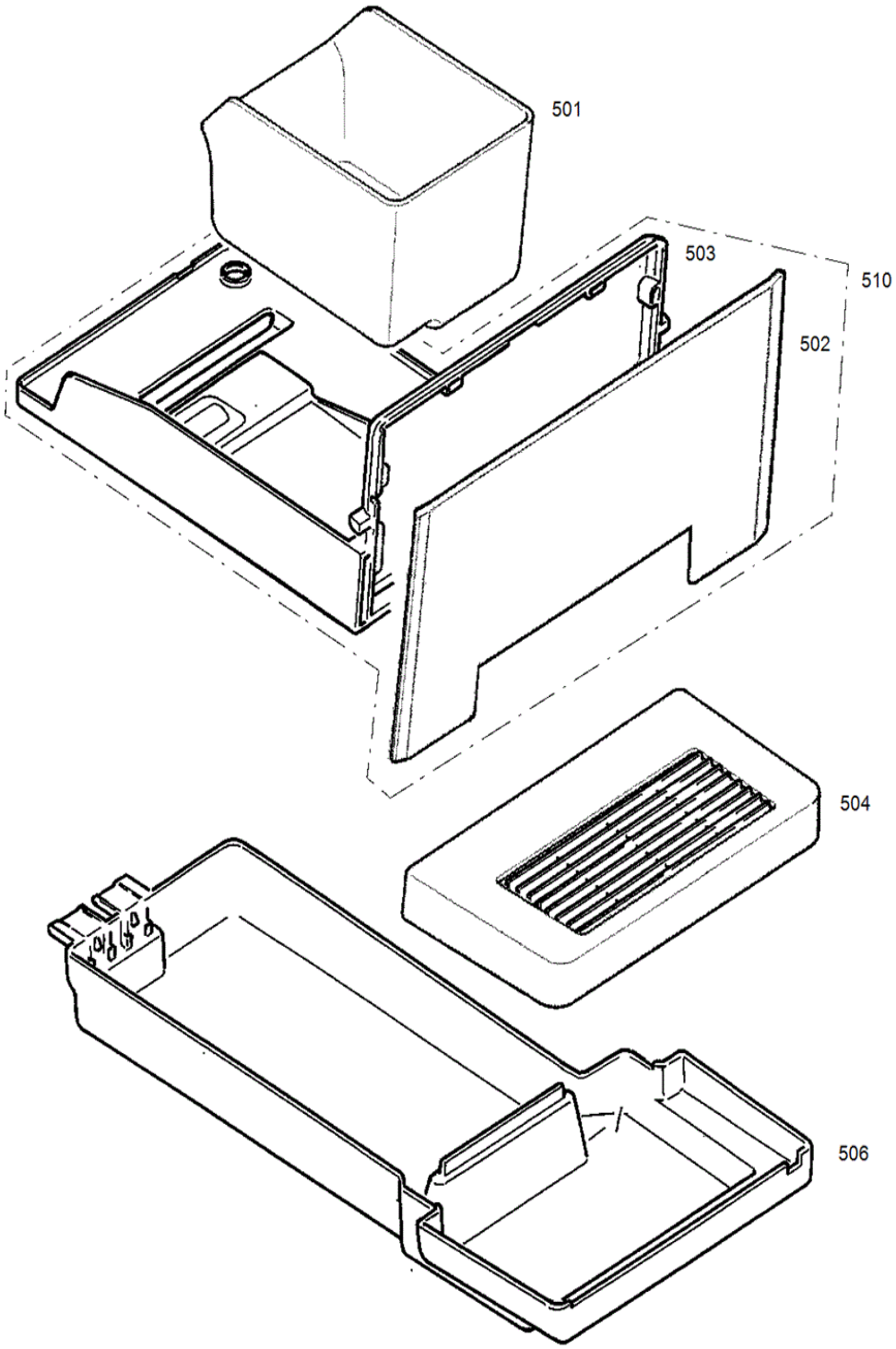

Art.-Nr.	Pos	Bezeichnung	Variante	Lager	SC
	0501	Tresterbehälter schwarz		x	
	0502	Blende Tresterschale		x	
	0503	Tresterschale		x	
	0504	Tassenplattform kpl.		x	
	0506	Tropfschale schwarz		x	
	0510	Tresterschale pianoblack (K)		x	

(6) Leistungsprint

S15133_06

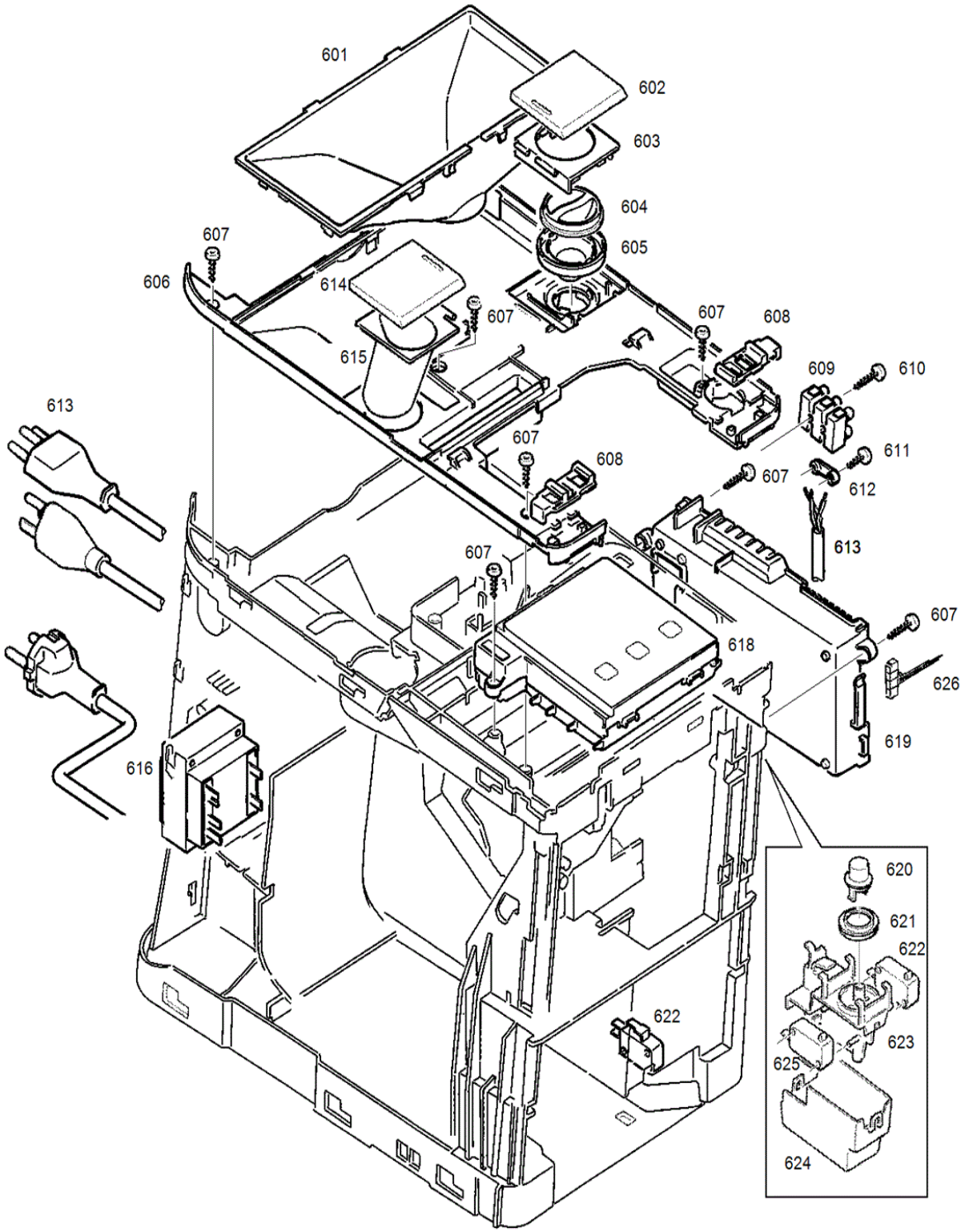

Art.-Nr.	Pos	Bezeichnung	Variante	Lager	SC
	0601	Bohnenbehälter schwarz		x	
	0602	Deckel Mahlverstellung V3		x	
	0603	Scharnier Mahlverstellung		x	
	0604	Drehknopf Mahlversteller oben		x	
	0605	Drehknopf Mahlversteller unten		x	
	0606	Abdeckung oben schwarz V2		x	
	0607	Schraube KST/PT 3.5x12 vz-blau		x	
	0608	Verriegelung Deckel V2		x	
	0609	Lüsterklemme 3-polig		x	
	0610	Schraube kst/PT 3.0x20		x	
	0611	Schraube KST/PT 3x12 vz-blau		x	
	0612	Kabelrückzugbride		x	
	0613	Netzkabel sw RoHS		x	
	0613	Netzkabel China 1.40m		x	
	0613	Netzkabel sw RoHS GB V2 (D)		x	
	0613	Netzkabel BR SF-935 (D)		x	
	0614	Deckel Pulverschacht kpl. V3		x	
	0615	Pulverschacht schwarz		x	
	0616	El.Transformer 230V/50Hz		x	
	0618	Displaymodul Micro 1		x	
	0619	Leistungsprint A1/100 230V kpl		x	
	0620	Schaltknopf schwarz		x	
	0621	Dichtung Schalter		x	
	0622	Mikroschalter 125-250V AC		x	
	0623	Halter Schalter schwarz		x	
	0624	Deckel Schalter schwarz		x	
	0625	Mikroschalter		x	
	0626	Steckverbinder 8fach ENA Micro		x	

(7) Fluidsystem

S15133_07

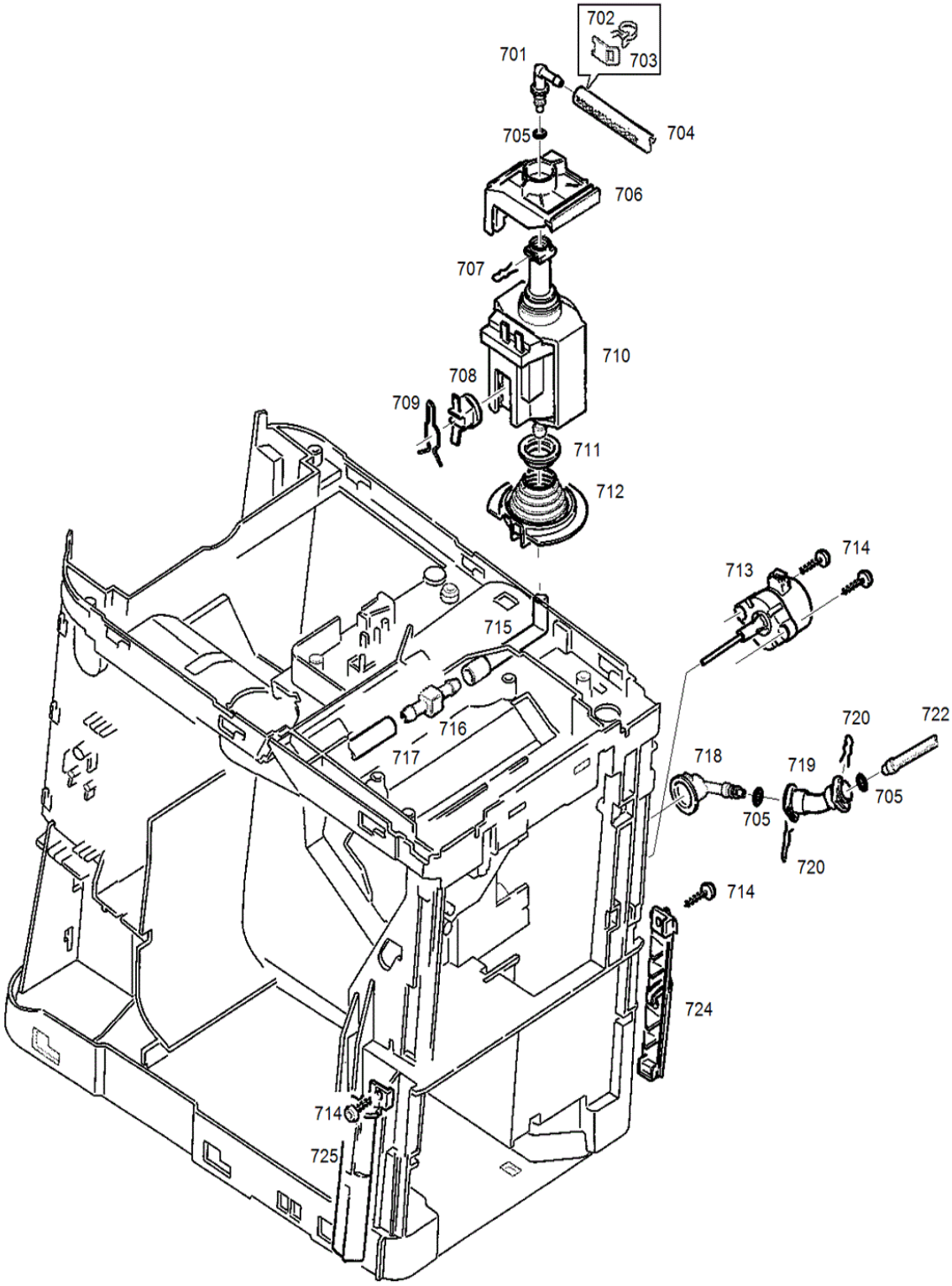

Art.-Nr.	Pos	Bezeichnung	Variante	Lager	SC
	0701	Fluid-Anschluss L-Form 90°		x	
	0702	Klemmfeder D=1.3mm V2		x	
	0703	Sicherungsblech zu Klemmfeder		x	
	0704	Schlauch Silikon/Gewebe Di 4.2		x	
	0705	O-Ring 100 Stk (einzeln 58775)		x	
	0706	Pumpenstütze Sysko schwarz		x	
	0707	Klammer D=5mm brüniert		x	
	0708	Thermostat 115C/13.5A 1NT01L		x	
	0709	Klammer Thermostat Inox		x	
	0710	Pumpe SAP.HP4.V03 S EU V2		x	
	0711	Pumpenauflage blau		x	
	0712	Dämpfungselement Set		x	
	0713	Drainagemotor UCL13N04B2KZ26		x	
	0714	Schraube KST/PT 3.5x12 vz-blau		x	
	0715	Winkelschlauch		x	
	0716	Fluid-Nippel I-Form 7.5mm		x	
	0717	Silikonschlauch 9x5x215mm		x	
	0718	Fluid-Andockbüchse		x	
	0719	Fluid-Anschluss V-Form 125° V2		x	
	0720	Klammer		x	
	0722	Schlauch 4x2.5x170mm		x	
	0724	Träger Blende rechts		x	
	0725	Träger Blende links		x	

(8) Erhitzer

S15133_08

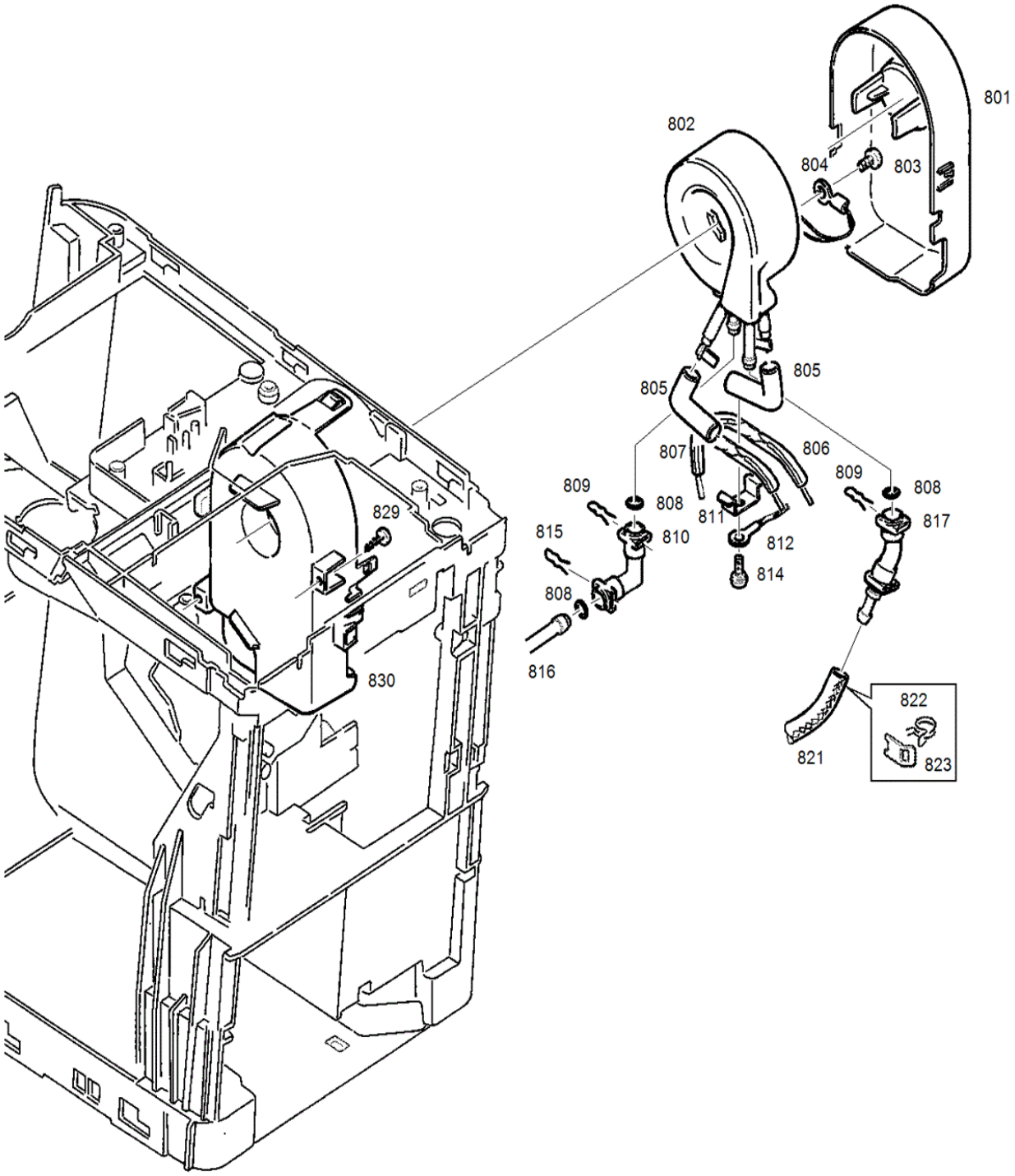

Art.-Nr.	Pos	Bezeichnung	Variante	Lager	SC
	0801	Deckel TB2010 natur		x	
	0802	TB2010/L 230V/1400W		x	
	0803	Schrau. GF/Tap M5x8 Geom. RoHS		x	
	0804	Sensor Thermoblock kpl		x	
	0805	Isoliertülle Winkel schwarz		x	
	0806	STB-Litze EU 192C (1xE5)		x	
	0807	STB-Litze EU 192C (1xE5)		x	
	0808	O-Ring 100 Stk (einzeln 63444)		x	
	0809	Klammer D=5mm brüniert		x	
	0810	Fluid-Anschluss L-Form 90°		x	
	0811	Klammer STB TB2010		x	
	0812	Mf-Litze EU gelb-grün		x	
	0814	Schraube GF/Tapt. M4x8 vz-bl		x	
	0815	Klammer		x	
	0816	Schlauch 4x2.5x170mm		x	
	0817	Fluid-Anschluss 125° kpl.		x	
	0821	Schlauch Silikon/Gewebe Di 4.2		x	
	0822	Klemmfeder D=1.3mm V2		x	
	0823	Sicherungsblech zu Klemmfeder		x	
	0829	Schraube KST/PT 3.5x12 vz-blau		x	
	0830	Träger TB2010 natur		x	

(9) Mahleinheit

S15133_09

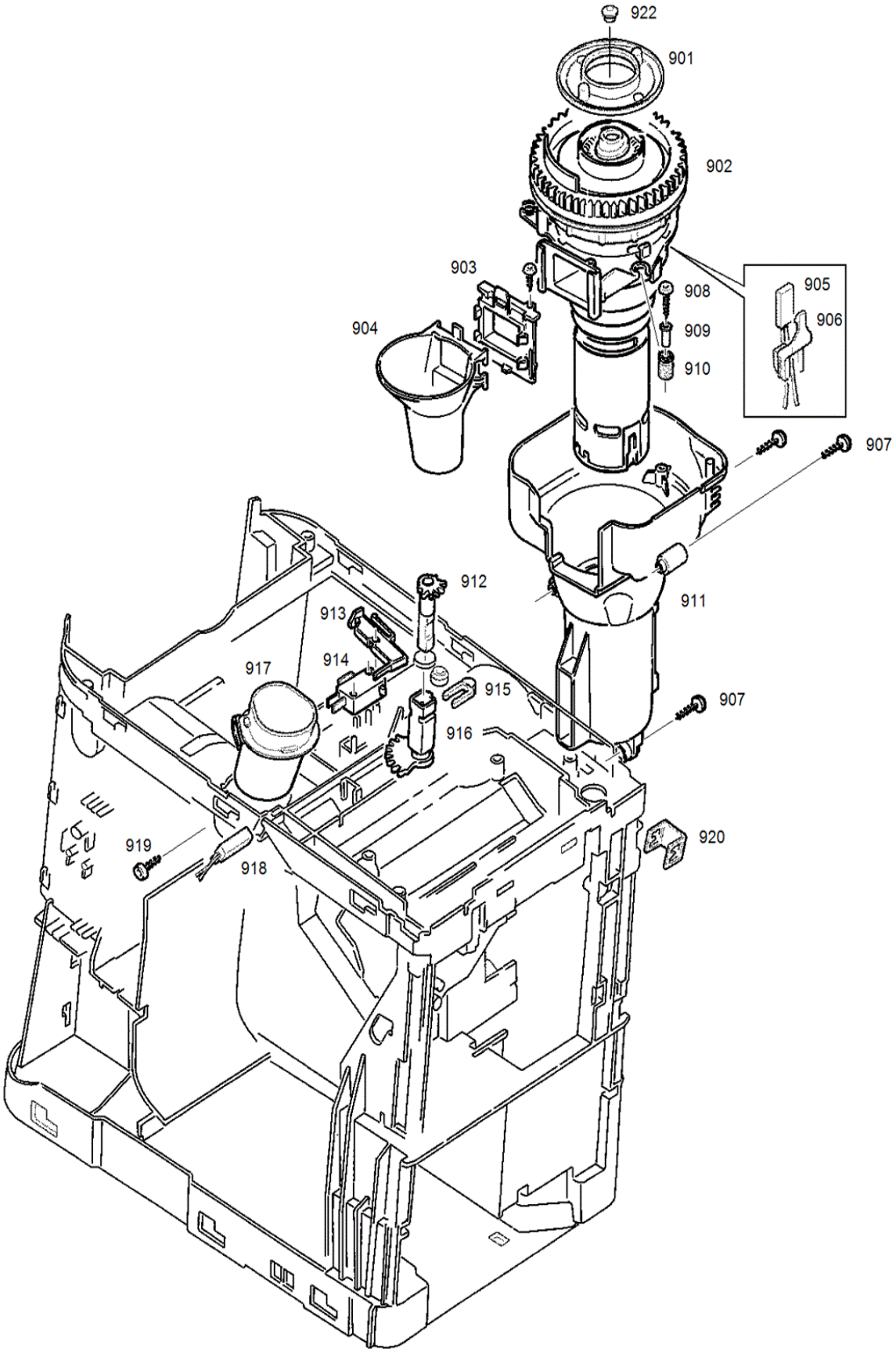

Art.-Nr.	Pos	Bezeichnung	Variante	Lager	SC
	0901	Manschette V3		x	
	0902	Mahleinheit ME-044 230V / TYP 043 kpl.		x	
	0903	Flansch Trichter		x	
	0904	Trichter Mahlwerk		x	
	0905	Strom-Temperaturbegrenzer		x	
	0906	Halter Temperaturfühler		x	
	0907	Schraube KST/PT 3.5x12 vz-blau		x	
	0908	Schraube kst/PT 3.0x20		x	
	0909	Rohrniet 4x0.4x10		x	
	0910	Gummipuffer		x	
	0911	Träger Mahlwerk		x	
	0912	Achse Mahlverstellung oben		x	
	0913	Schalthebel Bohnendeckel		x	
	0914	Mikroschalter 125-250V AC		x	
	0915	Klammer Mahlverstellung rot		x	
	0916	Achse Mahlverstellung unten		x	
	0917	Führung Pulverschacht		x	
	0918	Reedsensor MS-324/244D		x	
	0919	Schraube KST/PT 3.5x12 inox		x	
	0920	Niederhalter Inox V2		x	
	0922	Abdeckstopfen schwarz		x	

(10) Brüheinheit

S15133_10

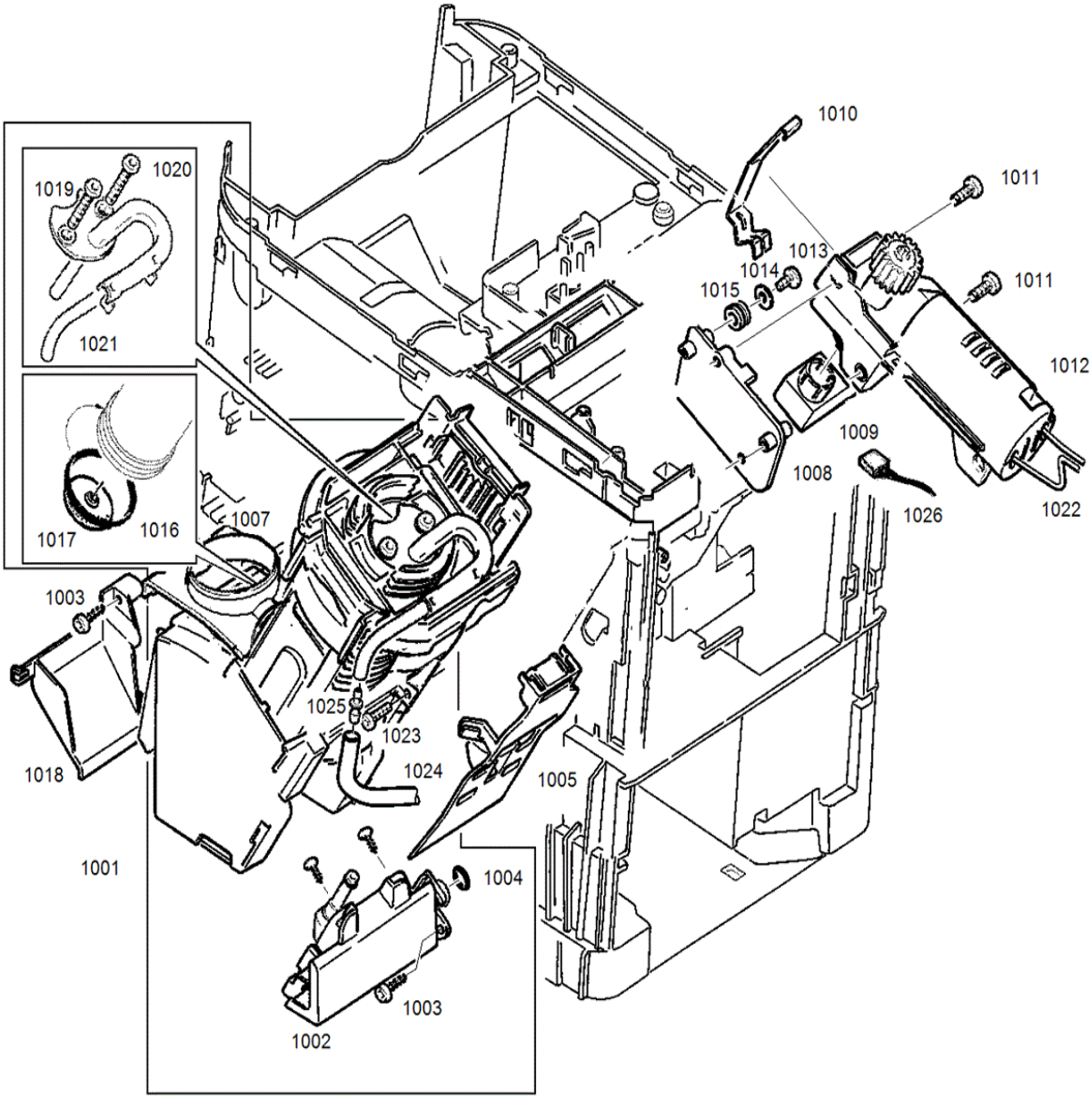

Art.-Nr.	Pos	Bezeichnung	Variante	Lager	SC
	1001	Brüheinheit Micro kpl		x	
	1002	Drainageventil Micro kpl		x	
	1003	Schraube KST/PT 3.5x12 inox		x	
	1004	O-Ring 5.0x3.0 EPDM		x	
	1005	Tresterschaufel braun V2		x	
	1007	Adapter Brüheinheit		x	
	1008	Trägerplatte Motor V2		x	
	1009	Encoder V2 RoHS		x	
	1010	Klammer zu Encoder		x	
	1011	Schraube M5x12 vz-blau Li-K.		x	
	1012	Getriebemotor kpl		x	
	1013	Linsenkopfschraube M4x8		x	
	1014	U-Scheibe M4 4.3x12.0x1.0		x	
	1015	Elastikpuffer Zentrierpl		x	
	1016	O-Ring 100 Stk (einzeln 70196)		x	
	1017	Brühsieb V3		x	
	1018	Pulverschacht Brüheinheit		x	
	1019	Schlauchführung schwarz		x	
	1020	Schraube M4x35 vz-blau Li-K.		x	
	1021	Silikonschlauch 5x2x135mm		x	
	1022	Steckverbinder 2-fach Micro		x	
	1023	Schraube M4x10 vz-blau Li-K.		x	
	1024	Silikonschlauch 6x3x80mm (K)		x	
	1025	Nippel Reduktion		x	
	1026	Steckverbinder 8fach ENA Micro		x	